Brownell Diatero
European Sales Office
52 bd Maillot
92200 Neuilly sur Seine - France

Tél : +33 (0)9 50 72 40 95
Fax : +33 (0)9 55 72 40 95
Mail : info@brownell.fr
www.brownell.fr

Soupapes Manuelles

Les soupapes manuelles s'utilisent sur un container pour égaliser la pression avant leur ouverture lorsqu'une soupape automatique n'est pas nécessaire. Certaines soupapes peuvent être plombées pour interdire une ouverture non autorisée. Elles s'installent facilement par un simple trou sur une paroi.

N'hésitez pas à nous contacter pour plus d'informations sur la disponibilité de ces produits !

BLD9021

Bouchon/clapet anti-retour et couvercle captif. Retirer le couvercle pour solliciter manuellement la valve.
Convient à des conteneurs très volumineux.
S'utilise aussi comme un raccord d'entrée.
Matériau : Aluminium anodisé noir.

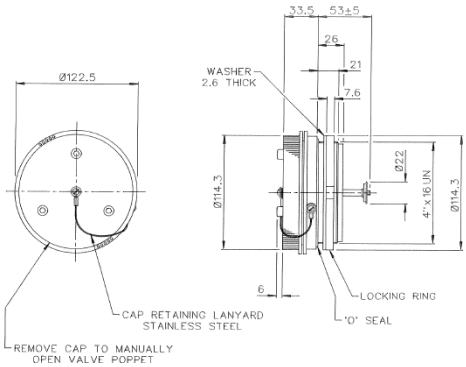

BLD 9187 — TA321

Soupape manuelle à faible dépassement avec bouton à tourner captif.
Poids 6 grammes
Matériau : Aluminium anodisé noir
Serrage : 3,4 Nm
Conforme MS18014-1

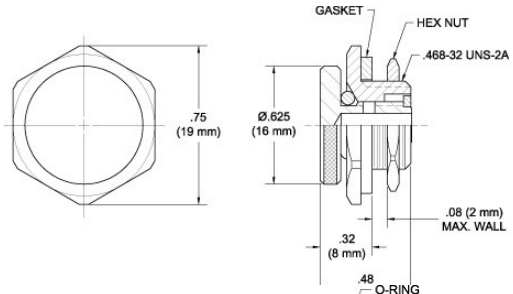

BLD9732—TA316

« Pousser pour ouvrir ». même avec des gants polaires.
S'ouvre automatiquement au-delà de 420 millibars.
Plombable.
Poids : 21 grammes
Matériau : Aluminium Anodisé
Serrage : 3,4 Nm

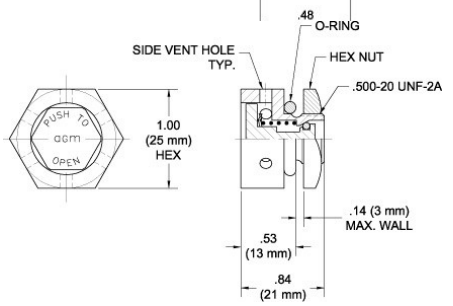

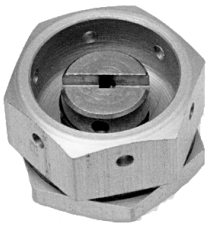

BLD 9733—TA327
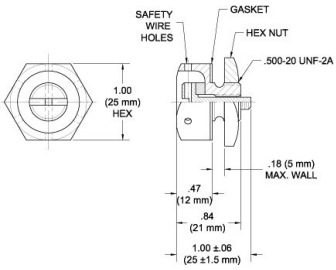
Valve à ouvrir avec un tournevis ou une pièce sur 1 ou 2 tours. Plombable.
Poids : 24 grammes
Matériau Aluminium anodisé
Serrage : 3,4 Nm
Conforme Nav Buweps Dwg n° 1297841